+7 (351) 259-50-60 - отдел продаж г. Челябинск

BOARDBOX

Панели коробчатого сечения с интегрированной металлической сеткой, монтируемые на открытую подсистему Т15/Т24 или на молдинги.

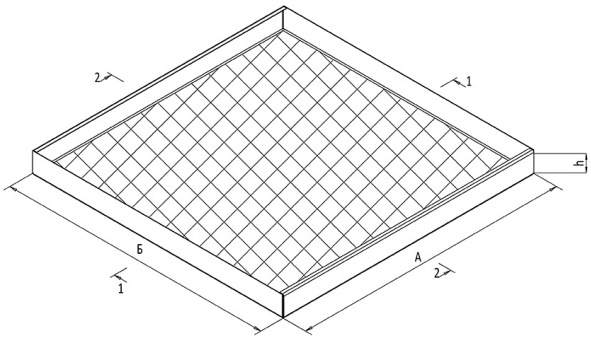

Общий вид панели MESH BOARDBOX

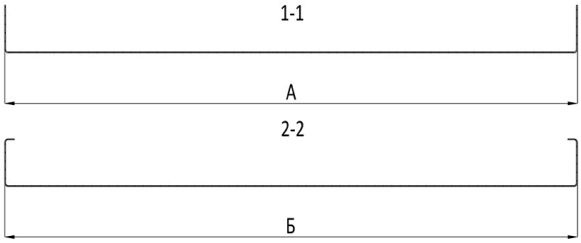

Основные параметры панели MESH BOARDBOX

Технические характеристики

Название	MESH BOARDBOX
Форма панелей	Квадратная Прямоугольная

Базовая ширина А, мм*	300 400 600 1200
Базовая длина Б, мм*	600 1200 1800 2400 3000
Базовая высота панели h, мм*	25

*Возможно исполнение с размерами, отличными от базовых.

Сырье и цвета

Исходное сырьё	Сталь оцинкованная Сталь нержавеющая Алюминий Металлическая сетка (ПВС, сварная, плетеная)
Дополнительное оснащение	Акустический материал Светодиодная подсветка Точечная подсветка
Декорирование и цвет	PolyUral (все коллекции)

Полимерно-порошковое покрытие PolyUral по технологии Завода АЛГА имеет повышенную устойчивость к механическим повреждениям и высокую устойчивость к УФ-излучению, позволяет реализовать многобразие цветовых решений и получать готовые поверхности с разной степенью глянцевости и матовости, покрытые лаком, перламутровые, фактурные.

Подконструкция

Тип крепления/подвесной системы	Видимый
Варианты монтажа подвесной системы	К несущему перекрытию К несущей стене

Варианты монтажа	Горизонтальный Один уровень Группы панелей

Монтаж панели ALGA MESH BOARDBOX осуществляется на открытую подвесную систему T15 (T24) или на Г-образные несущие профили для коридорной системы крепления.

Выбор варианта монтажа подвесной системы производится на основании расчета и технического задания.

Документация

ДОКУМЕНТАЦИЯ

Сертификаты
Техническое пособие АЛГА

Заказ, эксплуатация, монтаж

Заказ потолочных систем

Заказ потолочных систем производится по спецификации из проекта или при помощи стандартного бланка заказа потолочных систем АЛГА (ссылка на документ в разделе Документация).

Упаковка, транспортировка

Потолочные панели упаковываются в деревянные короба с использованием гофрокартона, полиэтиленовой пленки. Короб предусматривает двухъярусную погрузку и перевозку изделий автомобильным транспортом, ж/д и морскими контейнерами.

Маркировка

Каждая панель на обратной стороне имеет стикер с указанием номера Заказа, наименования изделия, цвета по шкале RAL или RR, толщины металла, информации о производителе, контактных данных.

На каждом упаковочном коробе есть маркировочная бирка с указанием наименования Заказчика, наименования изделий, количества, цвета по шкале RAL или RR, толщины металла, информации о производителе, контактных данных.

Хранение

Хранение потолочных панелей должно осуществляться в неотапливаемом помещении без прямого воздействия солнечных лучей, дождя или конденсата (условия 3 по ГОСТ 15150-69).

При нормальных условиях разрешено хранение в фирменной упаковке в течение

одного месяца.

При длительном (более 1 месяца) хранении потолочных систем необходимо делать отверстия в упаковочной пленке в боковых плоскостях короба для проветривания изделий.

Монтаж и эксплуатация

Монтаж изделий должен производиться в соответствии с инструкциями поставщика.

Не допускается производить крепление, стыковку и резку методом сварки; применять газоплазменные резаки и абразивные круги.

Образовавшуюся стружку удалять с поверхности непосредственно после окончания работы.

Защитная пленка должна быть снята с изделий непосредственно перед монтажом при температуре воздуха не ниже минус 5 гр.

Содержание потолочных систем включает в себя мероприятия по техническому обслуживанию: плановые и внеплановые осмотры (обследования), а также текущий ремонт.

Плановые осмотры потолочных систем проводятся управляющими структурами совместно с эксплуатирующими организациями один раз в год.

Внеплановые осмотры (обследования) потолочных систем должны проводиться после стихийных бедствий (пожары, ураганные ветры, оползни и др.), а также при обнаружении таких дефектов, как появление и развитие трещин, разрушение элементов конструкций, обрушений и т.д.

Собственники здания обязаны по мере необходимости очищать и промывать потолочные системы.