+7 (351) 259-50-60 - отдел продаж г. Челябинск

Потолочные системы АЛГА КАССЕТА "ХУК-ОН 300" (HOOK-ON 300)

Панели коробчатого сечения, монтируемые на открытую подсистему. Монтаж панелей осуществляется через языковое соединение

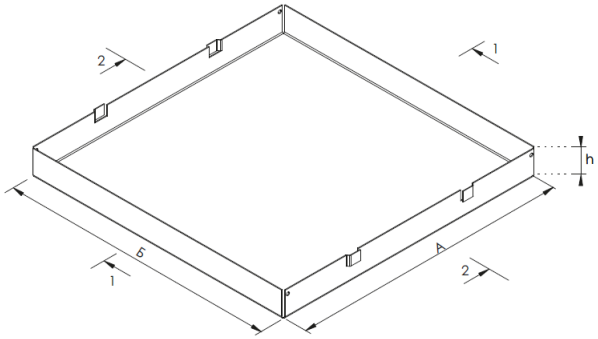

Общий вид панели

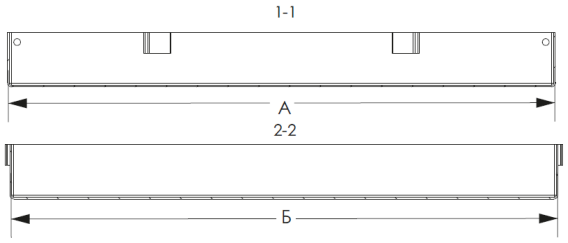

Основные параметры панели

Технические характеристики

Форма изделия	Прямоугольная
Базовая длина А, мм*	335 545 1170
Базовая ширина Б, мм*	335 545 1170

Базовая высота h, мм*	40

*Возможно исполнение с размерами, отличными от базовых.

Сырье и цвета

Исходное сырьё	Сталь оцинкованная
	Сталь нержавеющая
	Алюминий
Дополнительное оснащение	Акустический материал
	Светодиодная подсветка
	Точечная подсветка
Декорирование и цвет	Перфорация
	Гравировка
	Объемная индивидуальная штамповка
	PolyUral (все коллекции)

Полимерно-порошковое покрытие PolyUral по технологии Завода АЛГА имеет повышенную устойчивость к механическим повреждениям и высокую устойчивость к УФ-излучению, позволяет реализовать многобразие цветовых решений и получать готовые поверхности с разной степенью глянцевости и матовости, покрытые лаком, перламутровые, фактурные.

Подконструкция

Подсистема АЛГА КАССЕТА "ХУК-ОН 300" (HOOK-ON 300) с креплением в перекрытие

Тип крепления/подвесной системы	Видимый
Варианты монтажа подвесной системы	К несущему перекрытию
Варианты монтажа	Горизонтальный
	Один уровень
	Несколько уровней
	Группы панелей

Монтаж панели АЛГА КАССЕТА "ХУК-ОН 300" (HOOK-ON 300) осуществляется с рустами,

на подвесную систему, состоящую из П-образного несущего (ПН) профиля (для сборки подсистемы) и П-образного поперечного (ПП) профиля (для установки панелей и крепления к перекрытию). Возможность изменения параметров профилей (ПП) и (ПН) позволяет располагать их с выступом или заглублять относительно плоскости панелей, а также варьировать ширину рустов, как в одном направлении, так и в обоих направлениях.

Документация

Сертификаты
Техническое пособие АЛГА

Заказ, эксплуатация, монтаж

Заказ потолочных систем

Заказ потолочных систем производится по спецификации из проекта или при помощи стандартного бланка заказа потолочных систем АЛГА (ссылка на документ в разделе Документация).

Упаковка, транспортировка

Потолочные панели упаковываются в деревянные короба с использованием гофрокартона, полиэтиленовой пленки. Короб предусматривает двухъярусную погрузку и перевозку изделий автомобильным транспортом, ж/д и морскими контейнерами.

Маркировка

Каждая панель на обратной стороне имеет стикер с указанием номера Заказа, наименования изделия, цвета по шкале RAL или RR, толщины металла, информации о производителе, контактных данных.

На каждом упаковочном коробе есть маркировочная бирка с указанием наименования Заказчика, наименования изделий, количества, цвета по шкале RAL или RR, толщины металла, информации о производителе, контактных данных.

Хранение

Хранение потолочных панелей должно осуществляться в неотапливаемом помещении без прямого воздействия солнечных лучей, дождя или конденсата (условия 3 по ГОСТ 15150-69).

При нормальных условиях разрешено хранение в фирменной упаковке в течение одного месяца.

При длительном (более 1 месяца) хранении потолочных систем необходимо делать отверстия в упаковочной пленке в боковых плоскостях короба для проветривания изделий.

Монтаж и эксплуатация

Монтаж изделий должен производиться в соответствии с инструкциями поставщика.

Не допускается производить крепление, стыковку и резку методом сварки;

применять газоплазменные резаки и абразивные круги.

Образовавшуюся стружку удалять с поверхности непосредственно после окончания работы.

Защитная пленка должна быть снята с изделий непосредственно перед монтажом при температуре воздуха не ниже минус 5 гр.

Содержание потолочных систем включает в себя мероприятия по техническому обслуживанию: плановые и внеплановые осмотры (обследования), а также текущий ремонт.

Плановые осмотры потолочных систем проводятся управляющими структурами совместно с эксплуатирующими организациями один раз в год.

Внеплановые осмотры (обследования) потолочных систем должны проводиться после стихийных бедствий (пожары, ураганные ветры, оползни и др.), а также при обнаружении таких дефектов, как появление и развитие трещин, разрушение элементов конструкций, обрушений и т.д.

Собственники здания обязаны по мере необходимости очищать и промывать потолочные системы.